ԱՌԱՋԻՆ ԵՎ ԵՐԿՐՈՐԴ ՀԱՐԿԵՐԻ ՍԱՆ ՀԱՆԳՈՒՅՑՆԵՐԻ ՀԱՏԱԿԱԳԻԾ /նախագծվող/

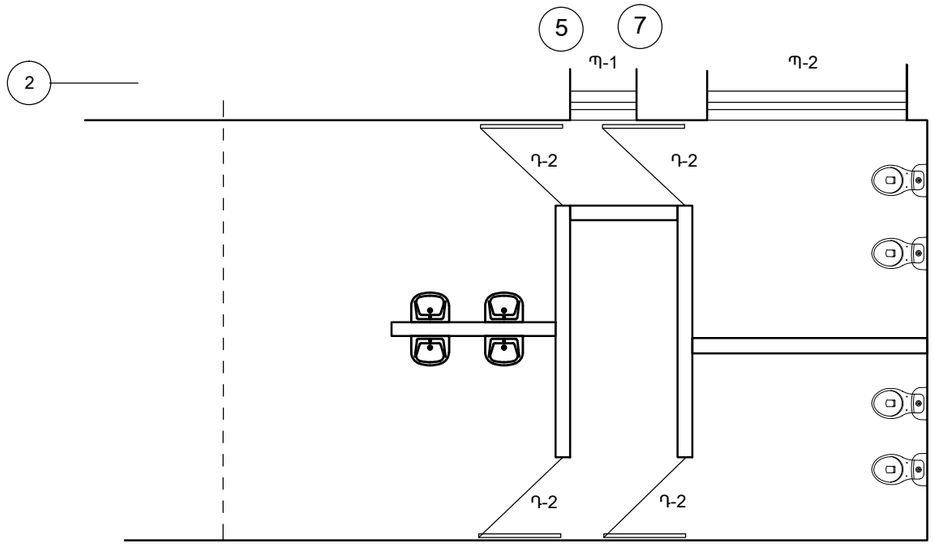

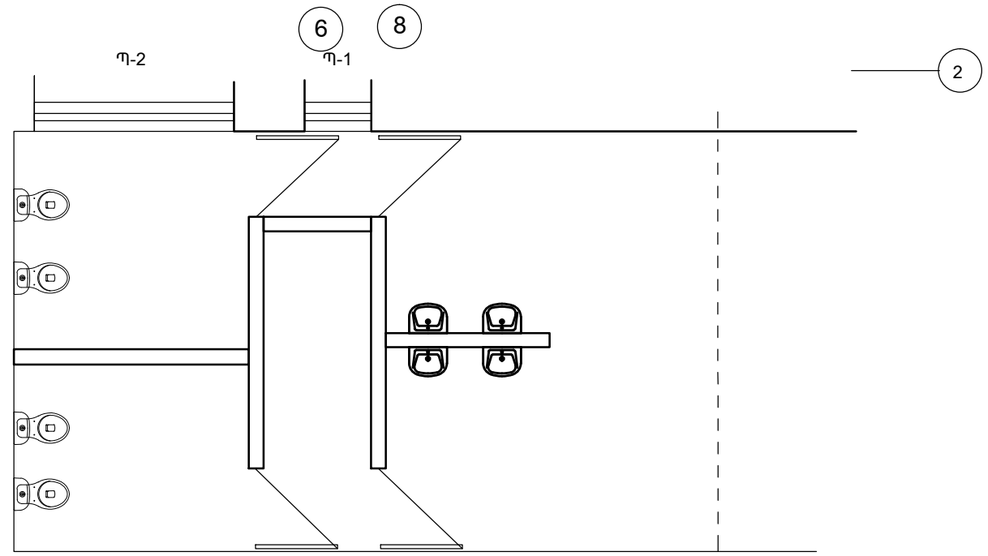

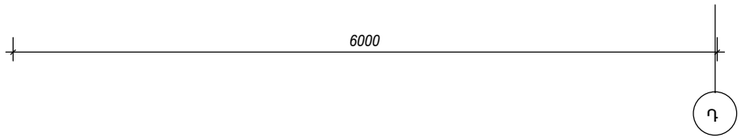

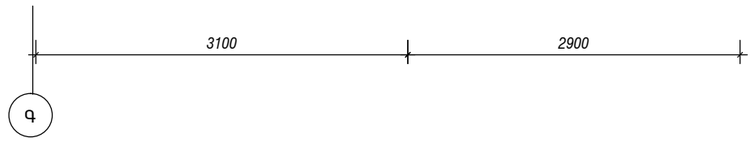

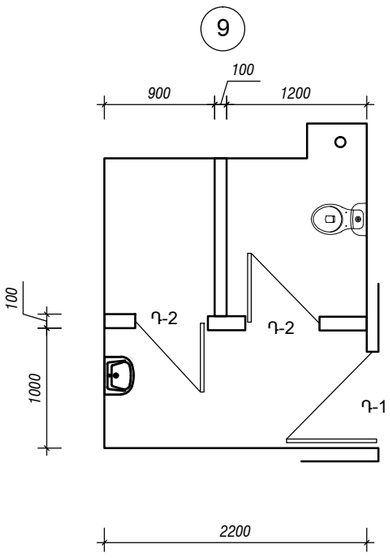

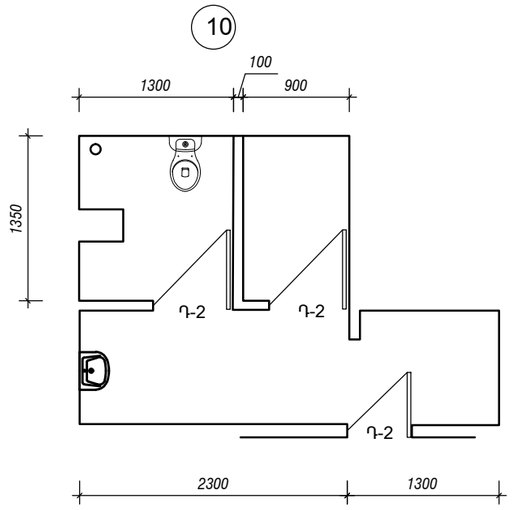

			ՊԱՏՎԵՐ ԵՐ-ՏԲԱՇՁԲ-13/7			
ՆԳԾ	Բ. ԱՐՇԱԿՅԱՆ					
ՆԱԽԱԳԾԵՑ	Ն.ՍԱՐԳՍՅԱՆ		ԵՐԵՎԱՆ ՇԵՆԳԱՎԻԹ ՎԱՐՉԱԿԱՆ ՇՐՋԱՆ , N 131 ՄԱՆԿԱՊԱՐՏԵԶԻ ՎԵՐԱՆՈՐՈԳՈՒՄ	ՓՈՒԼ	ԹԵՐԹ	ԹԵՐԹԵՐ
				ԱՆ	Ճ-6	6
			ԱՌԱՋԻՆ ԵՎ ԵՐԿՐՈՐԴ ՀԱՐԿԵՐԻ ՍԱՆ ՀԱՆԳՈՒՅՑՆԵՐԻ ՀԱՏԱԿԱԳԻԾ ԶՐԱՄԱՏԱԿԱՐԱՐՈՒՄ ԵՎ ԿՈՅՈՒՂԻ	«ՍԱՐԳԻՍ ՄԱՐԻԱՆՆԱ» ՍՊԸ		